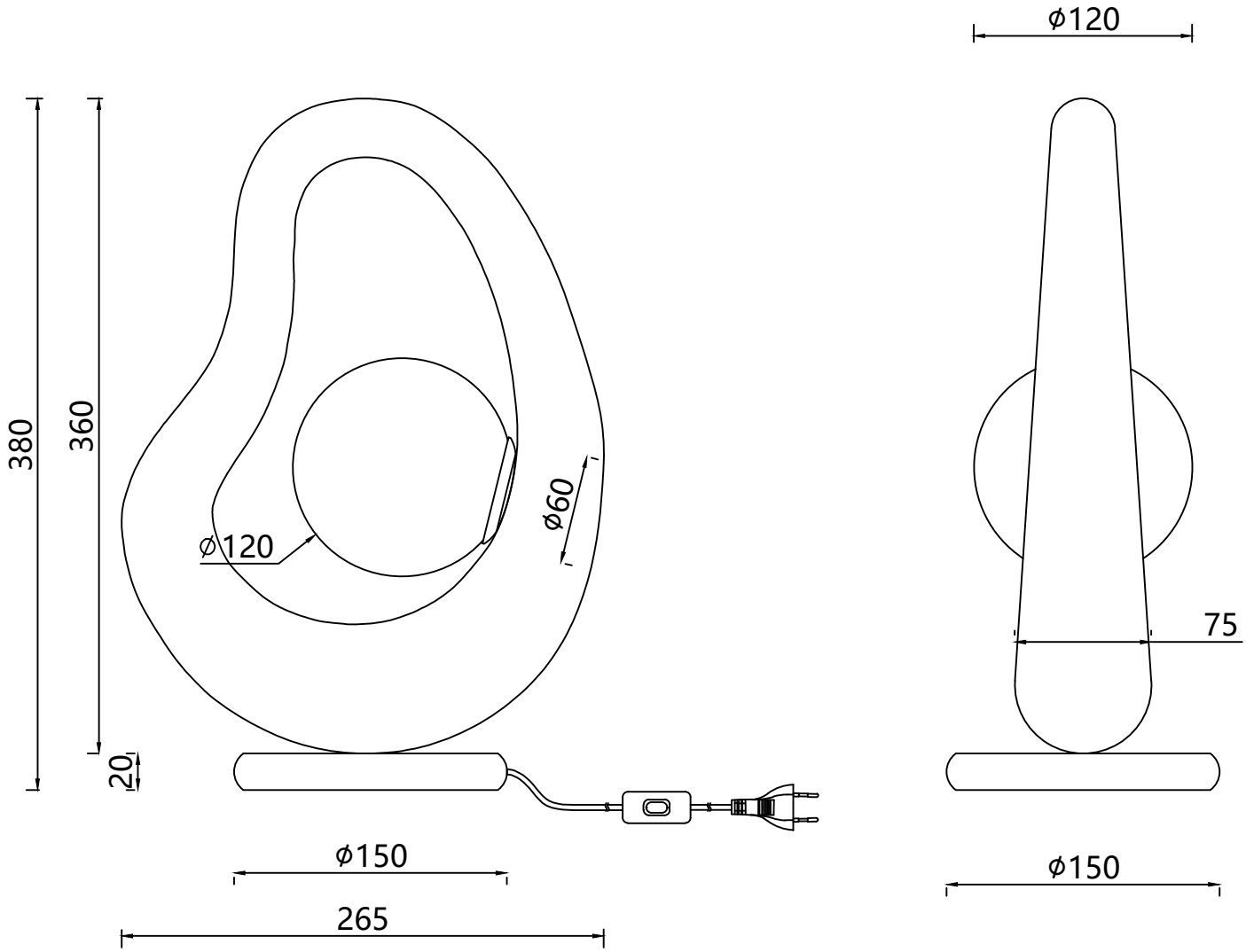
ϕ120
380
360
ϕ60
ϕ120
75
20
ϕ150
ϕ150
265